TERMÉKTÁJÉKOZTATÓ

NAPOCSKA
Játszóeszköz család

PK-01 KÍGYÓPAD

Gyártó:
JÁTSZÓPARK Kft.
2013 Pomáz, Cégér u. 2.
tel.: 06-20/611-8455

Pomáz, 2021. április

MŰSZAKI LEÍRÁS

PK-01 kígyópad

alapterület:	3,84m x 2,08m
magasság:	0,66m
rögzítési mód:	lábak lebetonozva
szerkezet:	fenyő pácolva, fém lábak

alaprajz:

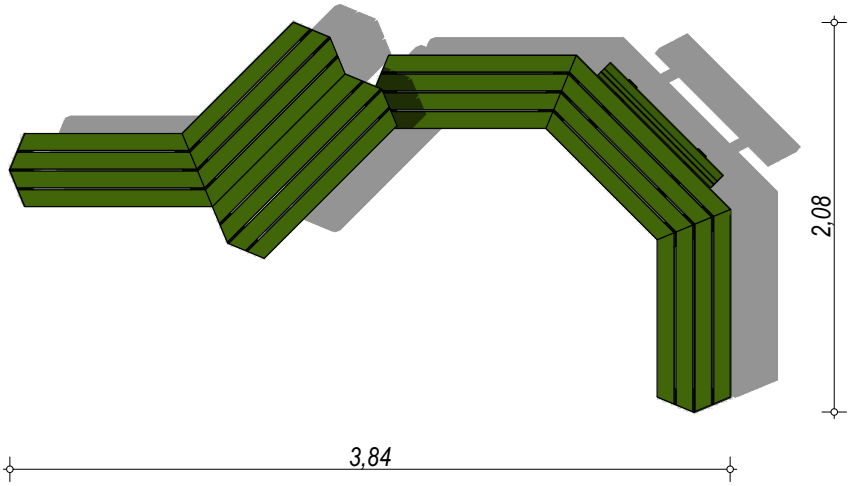

Szerkezeti leírás:

A parkberendezés gyalult, csiszolt fenyőfából, festett fém lábakkal készül. Az építmény merev szerkezetet képez, melynek lábai C-16 monolit beton pontalapokkal vannak a talajhoz rögzítve – ezzel a lábak befogottnak tekinthetőek. Az alapozási mélység -40cm, a talajtakarás a beton alaptest felett 5cm.

A felépítmény faszerkezete hagyományos csavarkötésekkel kerül kialakításra. A kötőcsavarokat min.: 300N feszültséggel kell rögzíteni, majd 4-5 nap múlva ellenőrizni kell és igény esetén, újra kell húzni a csavarokat. A faszerkezetek élei 5mm-es sarokél tompítással kerülnek kialakításra. A faszerkezetek felületkezelése gombaölőt tartalmazó Icla impregnáló vékonylazúrral (zöld) történik, melyet kétévente ajánlott megismételni.
A parkberendezés felállítását követően évente 1-1 alkalommal, a tavaszi szezon megindulása előtt célszerű statikai vizsgálatnak alávetni, hogy balesetet előidéző körülmény nem következett-e be. Ekkor célszerű a fa- és fémfelületeket védőszerekkel ellátni.
Az eszközhöz tartalék alkatrészek rendelkezésre állnak.

A termék nem minősül játszóeszköznek.